50 DC Cross Flow Fan

CB Series

●General Specification / 一般規格

●Motor 馬達 — DC single/three phase brushless motor / 直流 / 三相無刷單相馬達

●Material 材質 — Frame: Steel / Impeller:Al alloy / 外框：鋼鐵 / 扇葉：鋁合金

●Performance Specification / 性能規格

Model 型號	Size/尺寸 A	B	C	Voltage 電壓	Current 電流	Speed 轉速	Max. Air Flow 最大風量		Max. Static Pressure 最大靜壓		Noise 噪音	P-Q Curve P-Q線
No.	mm			V	A	RPM	m³/h	CFM	Pa	In-H_2O	dBA	No.
CBD50090B12M	166	108	98	12	0.20	2500	50	29.4	31	0.126	36	①
CBD50090B24M				24	0.11	2500	50	29.4	31	0.126	36	①
CBD50150B12M	229	168	158	12	0.30	2100	67	39.4	25	0.102	33	②
CBD50150B24M				24	0.16	2100	67	39.4	25	0.102	33	②
CBD50190B12M	266	208	198	12	0.56	2600	108	63.6	31	0.126	45	①
CBD50190B24M				24	0.30	2600	108	63.6	31	0.126	45	①
CBD50250B12M	310	258	248	12	0.73	2450	143	84.2	29	0.118	45	②
CBD50250B24M				24	0.36	2450	143	84.2	29	0.118	45	②
CBD50290B12M	390	308	363	12	0.79	2300	205	120.6	27	0.110	46	①
CBD50290B24M				24	0.40	2300	205	120.6	27	0.110	46	①
CBD50350B12M	422	368	358	12	0.90	2200	238	140.1	25	0.102	46	②
CBD50350B24M				24	0.46	2200	238	140.1	25	0.102	46	②
CBD50420B12M	476	428	418	12	0.93	2200	290	170.7	25	0.102	47	③
CBD50420B24M				24	0.48	2200	290	170.7	25	0.102	47	③
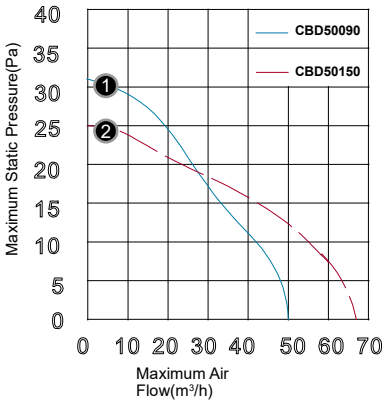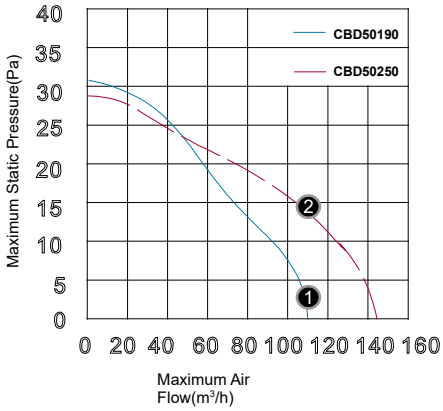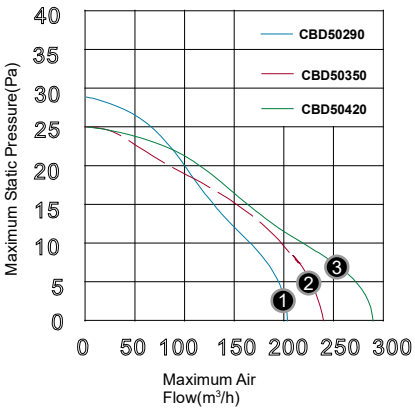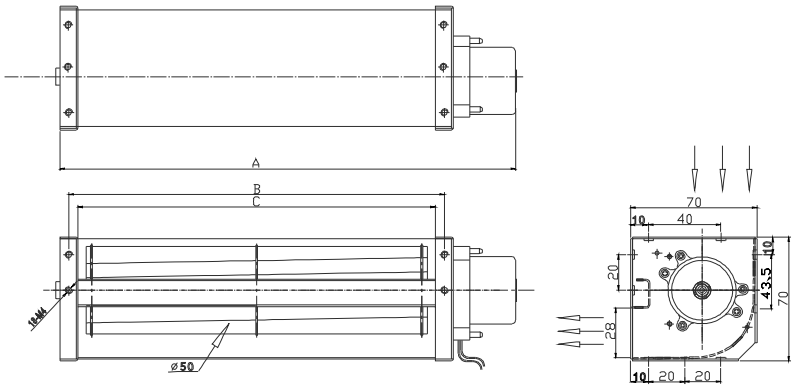
● P-Q Curves / P-Q 曲線